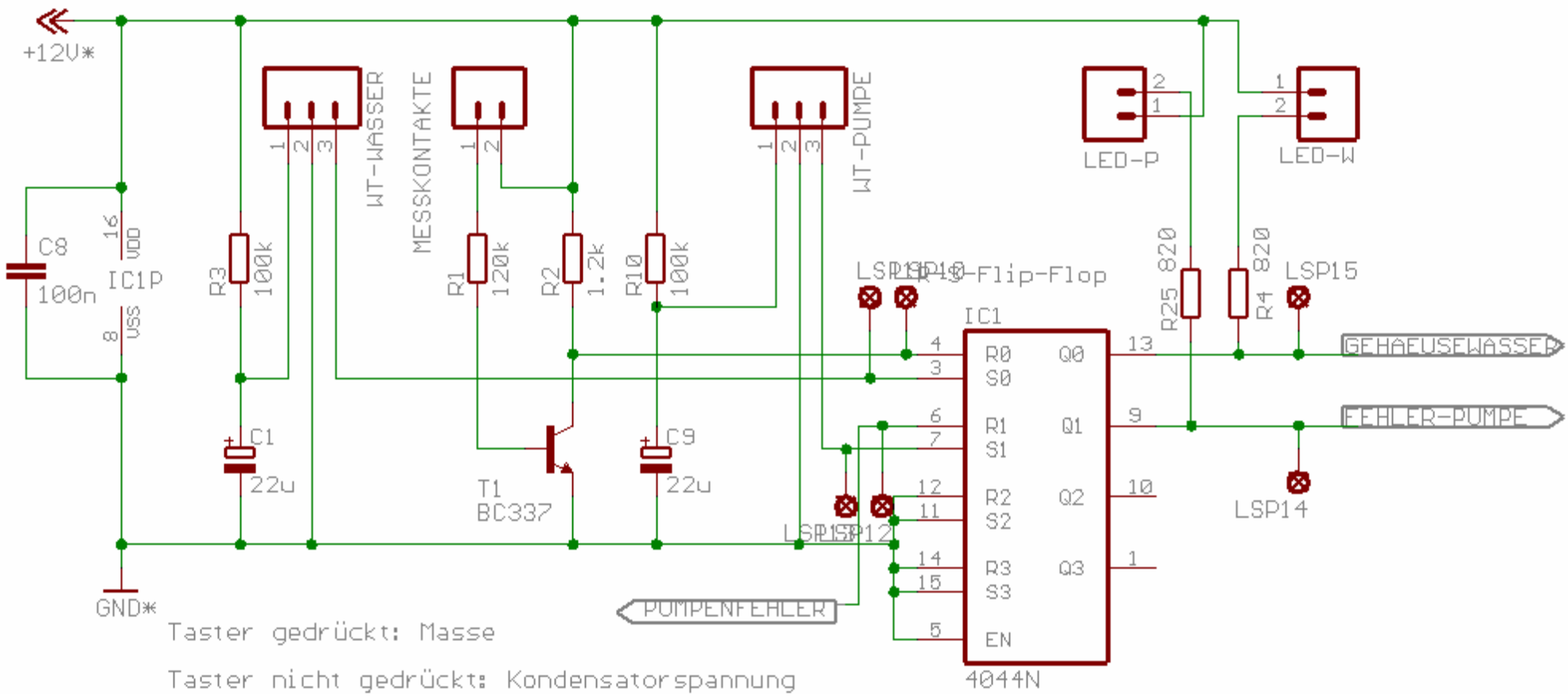Sebastian Becker / Benedikt Kästner
21.06.2006